ATMINTINĖ GYVENTOJAMS

ORO PAVOJUS

KĄ SVARBU ŽINOTI IR KAIP ELGTIS?

TURINYS

1. KAS YRA ORO PAVOJAUS PERSPĖJIMAS?.....**3 p.**
2. KOKIOS YRA PERSPĖJIMO APIE ORO PAVOJŲ KATEGORIJOS?.....**4 p**.
3. KUR SLĖPTIS?.....**5 p**.
4. KĄ PASIIMTI?.....**5 p**.
5. JEI ESATE LAUKE IR GAUNATE PERSPĖJIMĄ APIE ORO PAVOJŲ.....**6 p**.
6. JEI ESATE PASTATE / DARBO VIETOJE IR GAUNATE PERSPĖJIMĄ APIE ORO PAVOJŲ.....**6 p**.
7. JEI VAIRUOJATE MIESTE IR GAUNATE PERSPĖJIMĄ APIE ORO PAVOJŲ.....**7 p**.
8. JEI VAIRUOJATE UŽMIESTYJE IR GAUNATE PERSPĖJIMĄ APIE ORO PAVOJŲ.....**7 p**.
9. JEI JŪSŲ VAIKAS MOKYKLOJE / DARŽELYJE / STOVYKLOJE IR GAUNATE PERSPĖJIMĄ APIE ORO PAVOJŲ.....**8 p**.
10. JEI ESATE VIEŠAJAME TRANSPORTE IR GAUNATE PERSPĖJIMĄ APIE ORO PAVOJŲ.....**8 p**.
11. JEI ESATE PAPLŪDIMYJE AR KITOJE POILSIO VIETOJE LAUKE IR GAUNATE PERSPĖJIMĄ APIE ORO PAVOJŲ .....**9 p**.
12. JEI ESATE MASINIAME RENGINYJE LAUKE IR GAUNATE PERSPĖJIMĄ APIE ORO PAVOJŲ.....**10 p**.
13. JEI PASTEBĖJOTE ĮTARTINĄ DRONĄ.....**11 p**.
14. JEI RADOTE ĮTARTINĄ DAIKTĄ AR GALIMĄ SPROGMENĮ.....**12 p**.
15. KAIP PATIKRINTI, KOKIE PERSPĖJIMO PRANEŠIMAI BUVO SIUNČIAMI?.....**12 p**.
16. KUR KREIPTIS, JEI TURIU KLAUSIMŲ APIE ORO PAVOJŲ AR PASIRENGIMĄ EKSTREMALIOSIOMS SITUACIJOMS?.....**13 p**.

1 KAS YRA ORO PAVOJAUS PERSPĖJIMAS?

Oro pavojaus perspėjimas yra į gyventojų mob. telefonus išsiunčiamas perspėjimo pranešimas, kai nustatoma arba tikėtina, kad Lietuvos oro erdvėje gali atsirasti ar jau yra objektų, galinčių kelti grėsmę žmonių saugumui.

Perspėjimo pranešime yra nurodomas grėsmės lygis, jį atitinkanti spalva (geltona, raudona, geltona po raudonos arba balta) ir rekomenduojami veiksmai.

Sprendimą siųsti oro pavojaus perspėjimo pranešimą priima Lietuvos kariuomenė, stebinti šalies oro erdvę. Gavęs tokį sprendimą, Priešgaisrinės apsaugos ir gelbėjimo departamentas išsiunčia perspėjimo pranešimą gyventojams.

Gavę perspėjimo pranešimą visada vadovaukitės jame pateiktais nurodymais. Šioje atmintinėje nurodytos rekomendacijos yra skirtos padėti geriau pasirengti ekstremaliosioms situacijoms, tačiau konkrečioje situacijoje pirmiausia vykdykite perspėjimo pranešime pateiktus nurodymus.

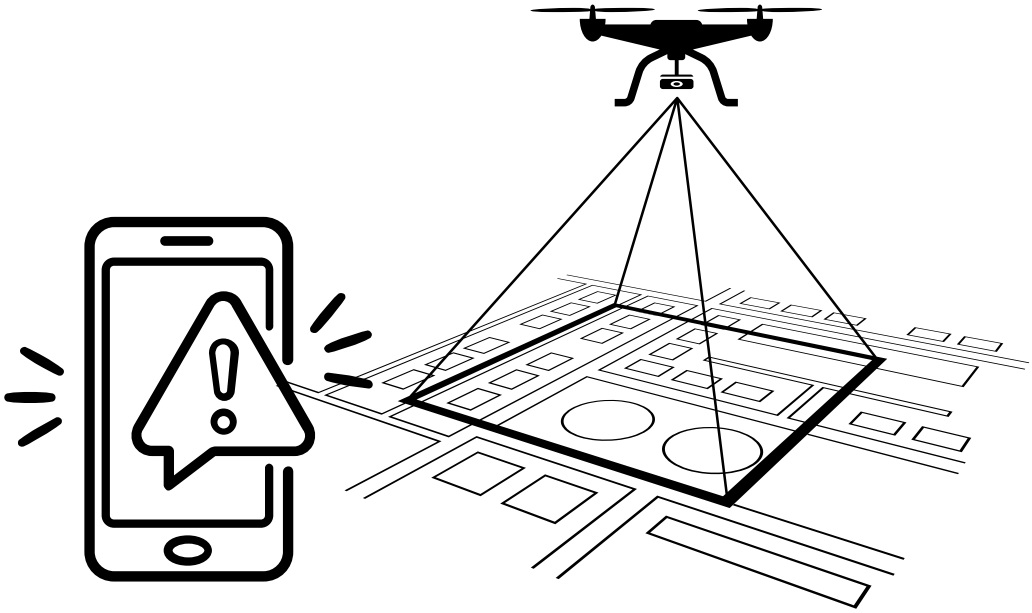

2 KOKIOS YRA PERSPĖJIMO APIE ORO PAVOJŲ KATEGORIJOS?

GELTONA (tikėtinas oro pavojus)

Šis perspėjimas reiškia, kad nurodytoje teritorijoje stebimas neaiškus objektas arba dronas, tačiau šiuo metu tiesioginės grėsmės šios teritorijos gyventojams nėra.

Ką daryti, gavus šį perspėjimo pranešimą:
Išlikite ramūs, nusimatykite saugias vietas (rūsį, vonios kambarį, sandėliuką, kitą patalpą be langų) ar priedangas, sekite oficialią informaciją ir tolesnius pranešimus, reikalui esant, būkite pasirengę reaguoti.

RAUDONA (oro pavojus)

Šis perspėjimas reiškia, kad nurodytoje teritorijoje nustatyta reali oro atakos grėsmė, kelianti tiesioginį pavojų šios teritorijos gyventojams.

Ką daryti, gavus šį perspėjimo pranešimą:
Nedelsdami vykdykite perspėjimo pranešimo nurodymus: skubėkite į artimiausią saugią vietą (rūsį, vonios kambarį, sandėliuką, kitą patalpą be langų) arba priedangą, sekite LRT informaciją ir tolesnius perspėjimo pranešimus.

GELTONA PO RAUDONOS (tikėtinas oro pavojus, kai pranešimas gaunamas po raudono perspėjimo apie oro pavojų)

Šis perspėjimas reiškia, kad nurodytoje teritorijoje stebimas neaiškus objektas arba dronas, tačiau šiuo metu tiesioginės grėsmės šios teritorijos gyventojams nėra.

Ką daryti, gavus šį perspėjimo pranešimą:
Likite saugiose vietose ar priedangose iki pranešimo apie pavojaus pabaigą (balto).

BALTA (oro pavojaus nėra)

Ką daryti, gavus šį pranešimą:
Galite tęsti įprastas veiklas, jei buvo gautas nurodymas eiti į saugias vietas ar priedangas, gavus šį pranešimą jas galite palikti.

SVARBU: apie kiekvieno pavojaus (kiekvienos spalvos kategorijos) pabaigą gyventojai yra perspėjami atskiru pranešimu. Negavę pranešimo, jog pavojaus lygis pasikeitė arba pavojaus neliko, tęskite paskutinių nurodymų vykdymą.

3 KUR SLĖPTIS?

Gavus perspėjimo pranešimą apie oro pavojų (raudona) gyventojai turi kuo greičiau eiti į artimiausią saugią vietą ar priedangą.

1. **SAUGI VIETA gali būti:**

- rūsys;
- vidinis sandėliukas;
- koridorius ar vonios kambarys be langų;
- vieta, atitinkanti dviejų sienų taisyklę (tarp žmogaus ir pastato išorės turi būti bent dvi sienos).

Venkite langų, balkonų, liftų ir atvirų erdvių. Patalpos, esančios paskutiniame pastato aukšte – netinka.

2. **PRIEDANGA** – vieta, skirta trumpalaikei (iki kelių valandų) apsaugai oro pavojaus metu. Visos priedangos pažymėtos specialiu ženklu (geltonas kvadratas su užrašu „Priedanga“).

Priedangų žemėlapis ir priedangų sąrašas:

4 KĄ PASIIMTI?

Jeigu tai neužtruks ir nesukels papildomo pavojaus, į saugią vietą pasiimkite:

- mobilųjį telefoną;
- įkroviklį arba išorinę bateriją;
- asmens dokumentą;
- būtiniausius vaistus;
- geriamojo vandens.

Gyventojams rekomenduojama visais ekstremaliųjų situacijų atvejais būti pasirengus ir susikrovus išvykimo krepšį:

5 JEI ESATE LAUKE IR GAUNATE PERSPĖJIMĄ APIE ORO PAVOJŲ (RAUDONA)

- Kuo skubiau susiraskite artimiausią saugią vietą ar priedangą ir ten pasislėpkite.
- Be būtino reikalo neikite į gatvę ir nejudėkite atvirose erdvėse.
- Stenkitės be būtino reikalo neskambinti artimiesiems mob. telefonais, kad ryšio linijos nebūtų perkrautos ar užblokuotos. Norėdami susisiekti – rašykite SMS žinutes. Skambinkite tik tada, kai reikia pranešti apie būtiną pagalbą, sužeistuosius ar netikėtą pavojų.
- Nuolat sekite oficialią informaciją, nes keičiantis situacijai gali kisti ir rekomendacijos (LRT radijas, lrt.lt, LT72.lt svetainė).
- Išlikite pasislėpę, kol gausite pranešimą, kad oro pavojaus nėra (balta).
- Nepasiduokite panikai – elkitės ramiai, susikaupkite ir vykdykite pateikiamus nurodymus.
- Nefilmuokite ir nefotografuokite skrendančių objektų. Joks kadras nėra vertas jūsų gyvybės.

6 JEI ESATE PASTATE / DARBO VIETOJE IR GAUNATE PERSPĖJIMĄ APIE ORO PAVOJŲ (RAUDONA)

- Gavę pranešimą vadovaukitės įstaigų vadovų, įpareigotų atstovų nurodymais.
- Jeigu tokių negavote, nedelsdami palikite darbo ar kitą vietą ir eikite į artimiausią priedangą, požeminę automobilių stovėjimo aikštelę ar rūsį.
- Jei pastate, kuriame esate, priedangos arti nėra, naudokitės kita saugia patalpa – rūsiu, cokoliniu aukštu ar kita patalpa be langų, kurią nuo lauko skirtų dvi sienos.
- Jeigu privalote likti patalpoje su langais – pasitraukite nuo jų kuo toliau. Langas – pavojingiausia vieta.
- Išlikite pasislėpę, kol negausite pranešimo, kad pavojus atšauktas (balta).

7 JEI VAIRUOJATE MIESTE IR GAUNATE PERSPĖJIMĄ APIE ORO PAVOJŲ (RAUDONA)

- Nepanikuokite. Laikydamiesi KET ir nekeldami pavojaus kitiems eismo dalyviams, ramiai važiuokite artimiausios priedangos link.

- Jeigu galimybės pasiekti priedangą nėra, ieškokite artimiausios vietos, galinčios suteikti apsaugą nuo skeveldrų ir smūgio bangos poveikio – tvirto pastato, požeminės stovėjimo aikštelės /perėjos, rūsio ar kitos saugesnės vietos.
- Nestabdykite staiga ir nepalikite transporto priemonės vietose, kuriose galite trukdyti eismui ar sukelti papildomą pavojų.
- Venkite sustoti ant tiltų, viadukų, tuneliuose, po estakadomis, prie degalinių, energetikos infrastruktūros objektų, karinės paskirties objektų, žmonių susibūrimo vietų.
- Pasiekę saugesnę vietą, išjunkite variklį, palikite transporto priemonę ir eikite į priedangą arba pastato vidų.

8 JEI VAIRUOJATE UŽMIESTYJE IR GAUNATE PERSPĖJIMĄ APIE ORO PAVOJŲ (RAUDONA)

- Laikydamiesi KET, įvertinkite aplinką.
- Jeigu nematote ar negirdite akivaizdžių pavojaus požymių, tęskite kelionę iki artimiausios vietos, kur galima geriau apsisaugoti – gyvenvietės, pastato, požeminės perėjos ar pan.
- Jeigu matote žemai skrendantį objektą, girdite sprogimus ar kitus akivaizdžius pavojaus požymius, sustokite už važiuojamosios dalies ribų, išjunkite variklį ir, jei įmanoma, palikite transporto priemonę.
- Transporto priemonė nėra priedanga, todėl joje, prie jos ar po ja nesislėpkite. Ji neapsaugo nuo skeveldrų poveikio ir gali užsidegti.
- Jei netoliese nėra pastato ar kitos saugesnės vietos, pasitraukite nuo transporto priemonės ir ieškokite vietovės reljefo nelygumų – griovio, pylimo, įdubos ar kitos žemiau esančios vietos, galinčios sumažinti skeveldrų ir smūgio bangos poveikį.
- Atsigulkite ant žemės, prisidenkite galvą ir kaklą rankomis ar turimomis priemonėmis ir laukite, kol pavojus praeis.

- Jeigu nėra galimybės išlipti iš transporto priemonės, laikykitės žemiau langų linijos ir rankomis ar turimomis priemonėmis prisidenkite galvą bei kaklą.

9 JEI JŪSŲ VAIKAS MOKYKLOJE / DARŽELYJE / STOVYKLOJE IR GAUNATE PERSPĖJIMĄ APIE ORO PAVOJŲ (RAUDONA)

Gavus perspėjimą apie oro pavojų, ugdymo įstaigos vykdo savo ekstremaliųjų situacijų valdymo planus ir nukreipia vaikus į saugias vietas arba priedangas.
Taip pat elgiasi ir stovyklų organizatoriai, kurie dar prieš prasidedant stovyklai privalo nusimatyti veiksmų algoritmus, kaip elgtųsi oro pavojaus atveju.
Tėvai neturėtų vykti į mokyklą / darželį / stovyklą, kol nėra gautas pranešimas apie pavojaus pabaigą arba kiti oficialūs nurodymai.

10 JEI ESATE VIEŠAJAME TRANSPORTE IR GAUNATE PERSPĖJIMĄ APIE ORO PAVOJŲ (RAUDONA)

- Vadovaukitės vairuotojo nurodymais (atsakinga organizacija privalo būti nusimačiusi veiksmų tokiais atvejais, planus ir instrukcijas bei su jomis supažindinusi savo darbuotojus), netrukdykite vairuotojui ir nereikalaukite sustoti jums norimoje vietoje.

- Sustojus autobusui ir išlipus iš jo kuo skubiau susiraskite artimiausią priedangą. Tai gali būti nebūtinai priedangos ženklu pažymėta vieta, bet ir požeminės pėsčiųjų perėjos, tuneliai, rūsiai ir pan. ir ten pasislėpkite. Be ypatingos priežasties neišeikite į gatvę.

11 JEI ESATE PAPLŪDIMYJE AR KITOJE POILSIO VIETOJE LAUKE IR GAUNATE PERSPĖJIMĄ APIE ORO PAVOJŲ (RAUDONA)

Pasirengimas:

- Pasidomėkite aplinka: prieš vykdami ar atvykę į paplūdimį ar kitą poilsio atviroje teritorijoje vietą, iš anksto apžiūrėkite, kur yra artimiausi pastatai, statiniai, reljefo įdubos ar kitos vietos, kuriose galėtumėte pasislėpti oro pavojaus atveju (pvz., gelbėjimo stotys, kavinės, sanitariniai mazgai, kiti mūriniai ar betoniniai statiniai, reljefo įdubos).

- Atkreipkite dėmesį į gelbėtojus: atvykę į oficialų paplūdimį, įsidėmėkite gelbėtojų stoties vietą ir joje esančias garsinio informavimo priemones (garsiakalbius, sirenas). Per jas gali būti perduodama svarbi informacija apie galimą pavojų ir tolesnius veiksmus.

- Turėkite ryšio priemonę: pasirūpinkite, kad su savimi turėtumėte įkrautą mob. telefoną ir galėtumėte gauti perspėjimo pranešimus. Jei perspėjimų negaunate, patikrinkite, ar telefone aktyvuota perspėjimo pranešimų funkcija.

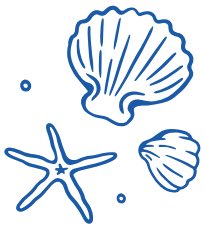

Veiksmai gavus perspėjimą apie oro pavojų:

- Nedelsdami išlipkite iš vandens: jei gavote perspėjimo pranešimą, išgirdote sirenas, perspėjimus per garsiakalbius ar gelbėtojų nurodymus, kuo greičiau išlipkite iš vandens ir judėkite link saugios vietos.

- Nepanikuokite, bet veikite nedelsdami: pasiimkite būtiniausius daiktus (telefoną, dokumentus, avalynę, jei jie po ranka) ir nelaukdami judėkite saugesnės vietos link.

- Ieškokite artimiausios saugios vietos: pirmenybę teikite priedangoms, rūsiams, tvirtiems mūriniams bei betoniniams pastatams. Jei tokios vietos nėra, ieškokite reljefo įdubų, griovių ar kitų žemesnių vietų, kurios galėtų sumažinti galimą skeveldrų ar smūgio poveikį.

- Padėkite kitiems: atkreipkite dėmesį į šalia esančius vaikus, vyresnio amžiaus žmones, asmenis su negalia. Jei galite, padėkite jiems pasiekti saugesnę vietą.

- Naudokitės telefonu atsakingai: skambinkite skubiosios pagalbos ryšio numeriu (112) tik esant realiam sužeidimo ar tiesioginės grėsmės atvejui, kad nebūtų perkrautos mobiliojo ryšio tinklai.

12 JEI ESATE MASINIAME RENGINYJE LAUKE IR GAUNATE PERSPĖJIMĄ APIE ORO PAVOJŲ (RAUDONA)

- Nedelsdami vykdykite renginio organizatorių, apsaugos darbuotojų, policijos ar gelbėjimo tarnybų nurodymus. Renginių organizatoriai turi būti iš anksto numatę veiksmų algoritmus ir evakuacijos tvarką įvairių ekstremaliųjų situacijų atvejais, todėl jų nurodymai yra svarbiausias orientyras tokioje situacijoje (apačioje pateikiame bendras rekomendacijas, tačiau bet kokiu atveju, jei renginio organizatorius nurodo elgtis kitaip – privalote vadovautis jų nurodymais).

- Išlikite ramūs, nepanikuokite ir nekelkite papildomos sumaišties aplinkiniams. Nebėkite chaotiškai ar prieš žmonių srautą – tai gali sukelti pavojingas spūstis ir sužeidimus.

- Kuo greičiau pasitraukite iš atviros teritorijos į saugesnę vietą. Pirmiausia rinkitės artimiausią priedangą, požeminę automobilių stovėjimo aikštelę, požeminę perėją, rūsį ar kitą tvirtą pastatą.

- Jeigu priedangos greitai pasiekti negalite, ieškokite vietos, kuri bent iš dalies apsaugotų nuo skeveldrų ir smūgio bangos – griovio, pylimo, sienos ar kitos tvirtos uždangos.

- Venkite atvirų aikščių, scenų, stiklinių konstrukcijų, reklaminių stendų, apšvietimo bokštų, laikinų statinių ir kitų objektų, kurie gali griūti ar sužeisti skeveldromis.

- Nesibūriuokite vienoje vietoje ir nesustokite stebėti oro taikinių, dronų ar sprogimų. Neikite prie nukritusių objektų ar jų nuolaužų, jų nelieskite ir apie juos praneškite telefonu 112.

- Jeigu sprogimai ar ataka prasideda netikėtai ir nėra galimybės greitai pasiekti priedangos, nedelsdami gulkitės ant žemės, rankomis prisidenkite galvą ir kaklą. Po pirmųjų smūgių, kai tik bus saugu, kuo greičiau judėkite į saugesnę vietą.

- Jei esate su vaikais, vyresnio amžiaus žmonėmis ar asmenimis su negalia, padėkite jiems evakuotis ir nepalikite vienų.

- Vadovaukitės perspėjimo pranešimų nurodymais, LT72 interneto svetainėje pateiktomis rekomendacijomis, Lietuvos radijo ir televizijos bei kitų oficialių informavimo kanalų informacija, vykdykite atsakingų institucijų nurodymus.

- Prisiminkite, kad apie pavojaus pabaigą gyventojai yra perspėjami atskiru pranešimu. Negavę pranešimo, jog pavojaus lygis pasikeitė arba pavojaus neliko – tęskite paskutinių nurodymų vykdymą.

- Primename: masinio renginio metu saugumas pirmiausia priklauso nuo organizuoto ir koordinuoto veikimo. Todėl gavus perspėjimą svarbiausia ne savarankiškai ieškoti sprendimų, o laikytis renginio organizatorių ir atsakingų tarnybų nurodymų. Jie yra įvertinę konkrečios vietos ypatumus ir numatę saugiausius veiksmus tokiai situacijai.

13 JEI PASTEBĖJOTE ĮTARTINĄ DRONĄ

- Išlikite budrūs ir ramūs.
- Nedelsdami eikite į pastato vidų arba priedangą (priedangų žemėlapį rasite LT72 svetainėje).
- Venkite atvirų erdvių, balkonų ir langų. Nuo drono slėptis reikėtų laikantis dviejų sienų taisyklės, tai yra jei bepilotis orlaivis skrenda lauke, slėptis reikėtų ne kambaryje, kuris turi langą į lauką, o buto koridoriuje.
- Nesiartinkite prie nukritusių ar pastebėtų dronų – jie gali būti pavojingi. Nesistenkite gaudyti ar sunaikinti drono.
- Stebėkite drono kryptį ir judėjimą saugiu atstumu. Jei turite galimybę, užfiksuokite informaciją (neviešindami) ir perduokite ją telefonu 112. Nufilmuotų vaizdų neskelbkite socialiniuose tinkluose – tai gali padėti priešui.
- Laikykitės atsakingų institucijų nurodymų ir sekite oficialius pranešimus.
- Apsaugokite vaikus, senjorus ir gyvūnus – padėkite jiems pasislėpti saugioje vietoje.
- Uždarykite duris ir langus, kad sumažintumėte sprogimo skeveldrų ar smūgio bangos riziką.
- Turėkite paruoštą skubios pagalbos rinkinį (vanduo, pirmosios pagalbos priemonės, dokumentai) ilgalaikei situacijai.
- Informuokite aplinkinius apie bepiločio orlaivio keliamą pavojų.

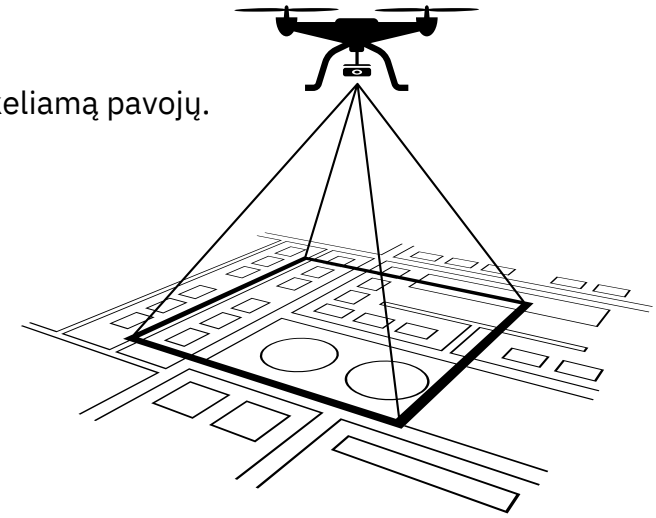

14 JEI RADOTE ĮTARTINĄ DAIKTĄ AR GALIMĄ SPROGMENĮ

- Nelieskite įtartino daikto ar sprogmens. Įsidėmėkite – kol jūs nepaliesite sprogmens, greičiausiai jis nesprogs.
- Tuo pačiu keliu pasitraukite nuo įtartino daikto ar sprogmens saugiu atstumu.
- Kas yra saugus atstumas? „Jei tu matai bombą – bomba mato tave“, todėl reikia pasitraukti kuo toliau ar pasislėpti už patvarios konstrukcijos, geriausiai pastato. Atkreipkite dėmesį, ar virš jūsų galvos nėra langų. Įvykus sprogimui, dūžtančių langų šukės gali jus sužeisti.
- Apie įtartiną daiktą ar sprogmenį nedelsdami praneškite policijai ir pasistenkite, kad į pavojingą teritoriją nepatektų kiti asmenys, arba teritorijoje jau esantys asmenys pasitrauktų saugiu atstumu.
- Būtinai sulaukite policijos pareigūnų, nes tik jūs galėsite tiksliai nurodyti įtartino daikto ar sprogmens buvimo vietą bei apibūdinti jį.

15 KAIP PATIKRINTI, KOKIE PERSPĖJIMO PRANEŠIMAI BUVO SIUNČIAMI?

Visų gyventojams išsiųstų perspėjimo pranešimų archyvą galite rasti LT72 interneto svetainės skiltyje „Išsiųsti pranešimai“. Joje skelbiami perspėjimo pranešimai, kurie buvo siunčiami gyventojams dėl galimų ar susidariusių pavojų.

Ši skiltis gali būti naudinga norint pasitikrinti, ar konkrečiu metu buvo siunčiamas perspėjimo pranešimas jūsų savivaldybei, apskričiai ar visai Lietuvai.

Jeigu perspėjimo pranešimo negavote, rekomenduojama patikrinti telefono nustatymus ir įsitikinti, kad perspėjimo pranešimų funkcija jūsų mob. telefone yra aktyvuota. Taip pat svarbu, kad telefonas būtų įjungtas ir jo programinė įranga būtų atnaujinta.

Telefonuose, kuriuose naudojamos dvi SIM kortelės, korinio transliavimo funkcija visada nustatoma tik įjungus pirmąją SIM kortelę, kitaip perspėjimo pranešimų negausite.

16 KUR KREIPTIS, JEI TURIU KLAUSIMŲ APIE ORO PAVOJŲ AR PASIRENGIMĄ EKSTREMALIOSIOMS SITUACIJOMS?

Jeigu nerandate atsakymo LT72 svetainėje arba turite papildomų klausimų apie oro pavojų, priedangas, evakuaciją, civilinę, priešgaisrinę ar radiacinę saugą, galite kreiptis į 24/7 veikiančią konsultavimo liniją **1856**. Taip pat galima kreiptis el. paštu konsultacija@vpgt.lt.

Jei jums ar kitiems žmonėms gresia tiesioginis pavojus arba reikalinga skubi pagalba, skambinkite skubiosios pagalbos tarnybų ryšio numeriu 112.

DAUGIAU REKOMENDACIJŲ ORO PAVOJAUS ATVEJU – LT72.LT

Pasiruošk šiandien:

- įsijunk perspėjimo pranešimus
- sužinok, kur yra artimiausia saugi vieta ar priedanga
- aptark šeimos planą
- pasiruošk išvykimo krepšį

LT72

ŽINOJIMAS SAUGO!